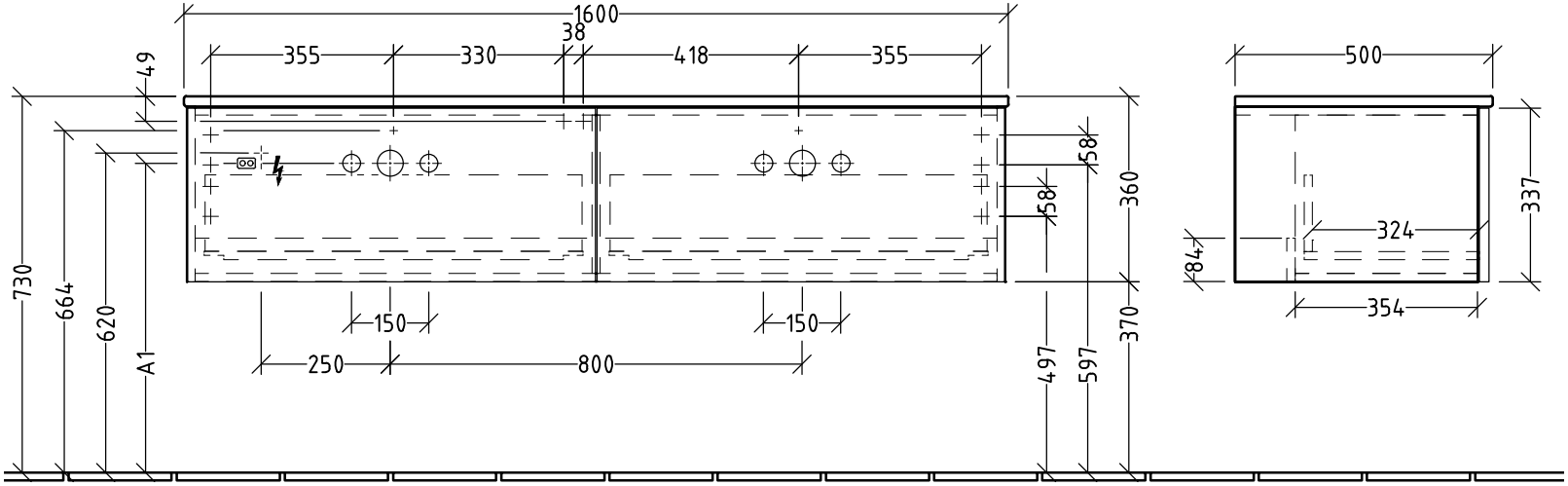

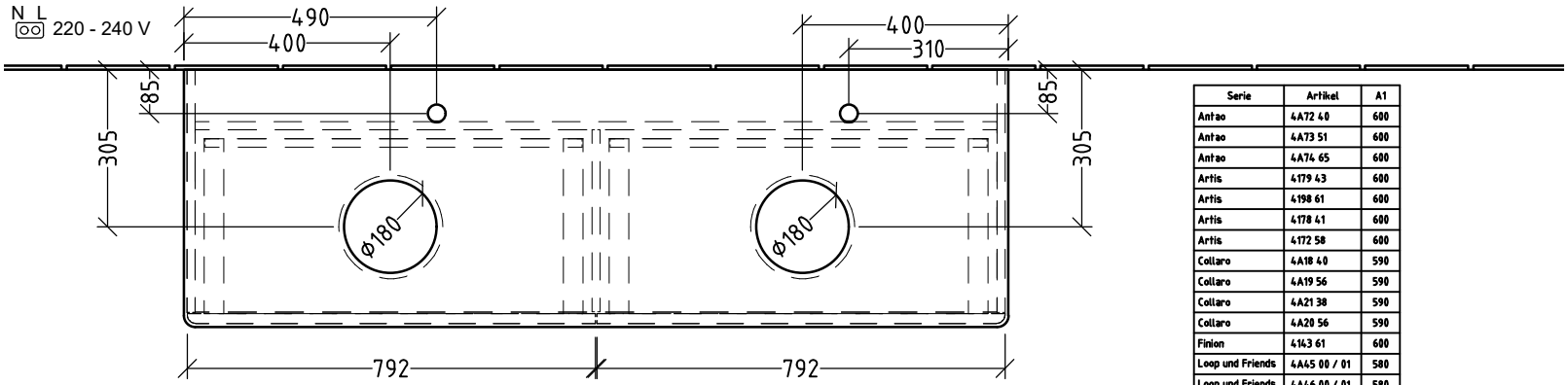

Serie	Artikel	A1
Antao	4A72 40	600
Antao	4A73 51	600
Antao	4A74 65	600
Artis	4179 43	600
Artis	4198 61	600
Artis	4178 41	600
Artis	4172 58	600
Collaro	4A18 40	590
Collaro	4A19 56	590
Collaro	4A21 38	590
Collaro	4A20 56	590
Finion	4143 61	600
Loop und Friends	4A45 00 / 01	580
Loop und Friends	4A46 00 / 01	580
Loop und Friends	4A47 00 / 01	580
Loop und Friends	4A48 00 / 01	580
Loop und Friends	4A49 00 / 01	580
Loop und Friends	4A50 00 / 01	580

Antao

K39ZUY_L39ZUY

V01 / 12.01.2026

Villeroy & Boch

1748