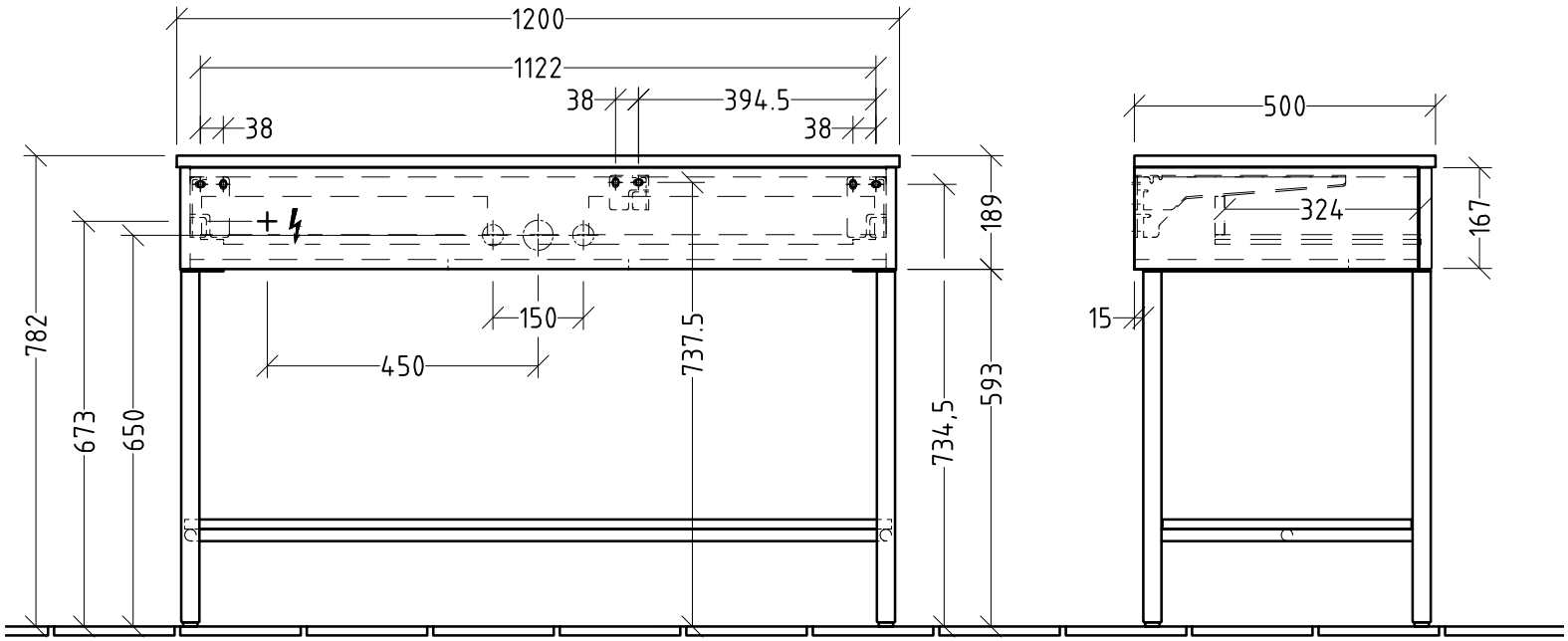

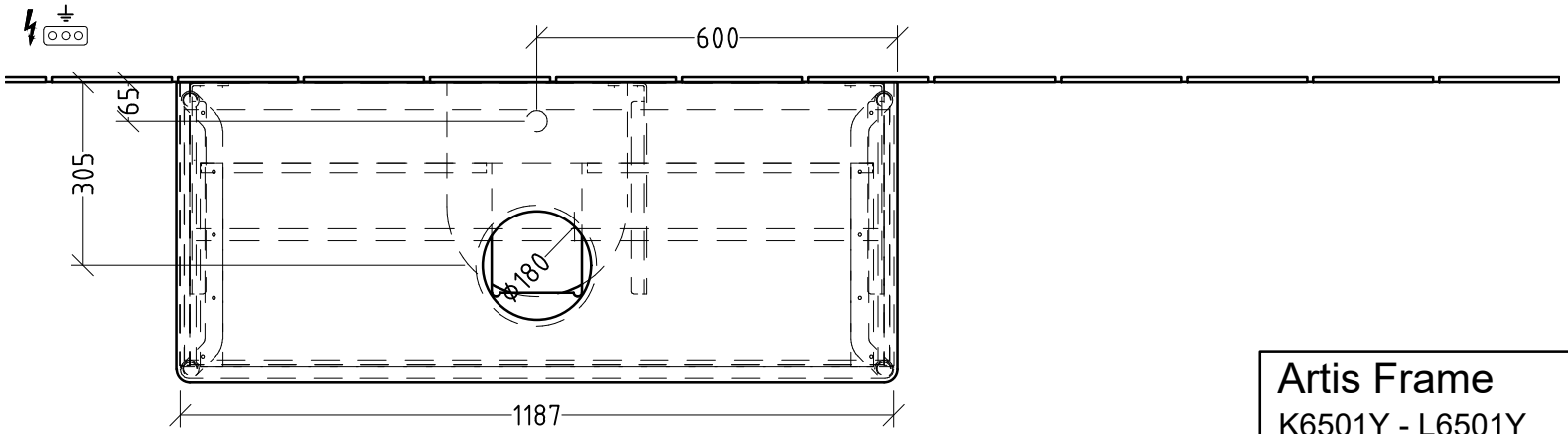

Artis Frame K6501Y - L6501Y	Villeroy & Boch 1748
V01 / 19.11.2025	