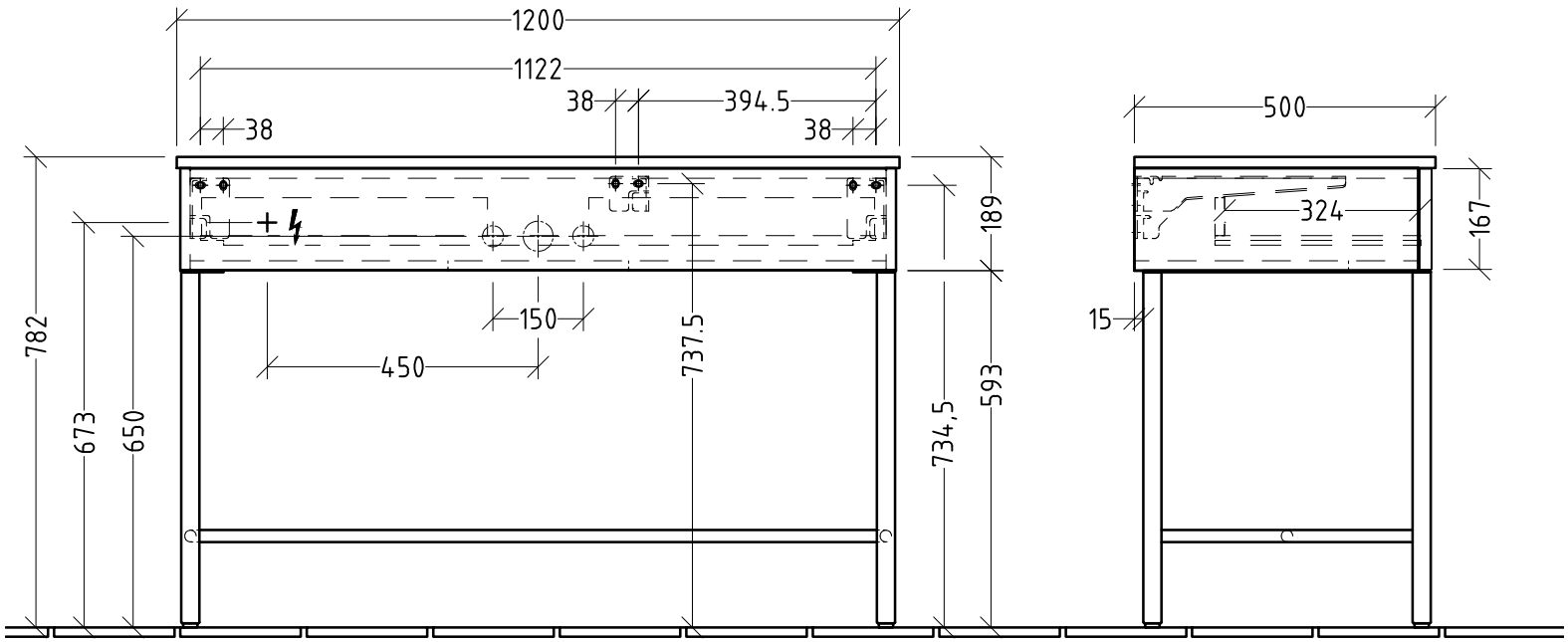

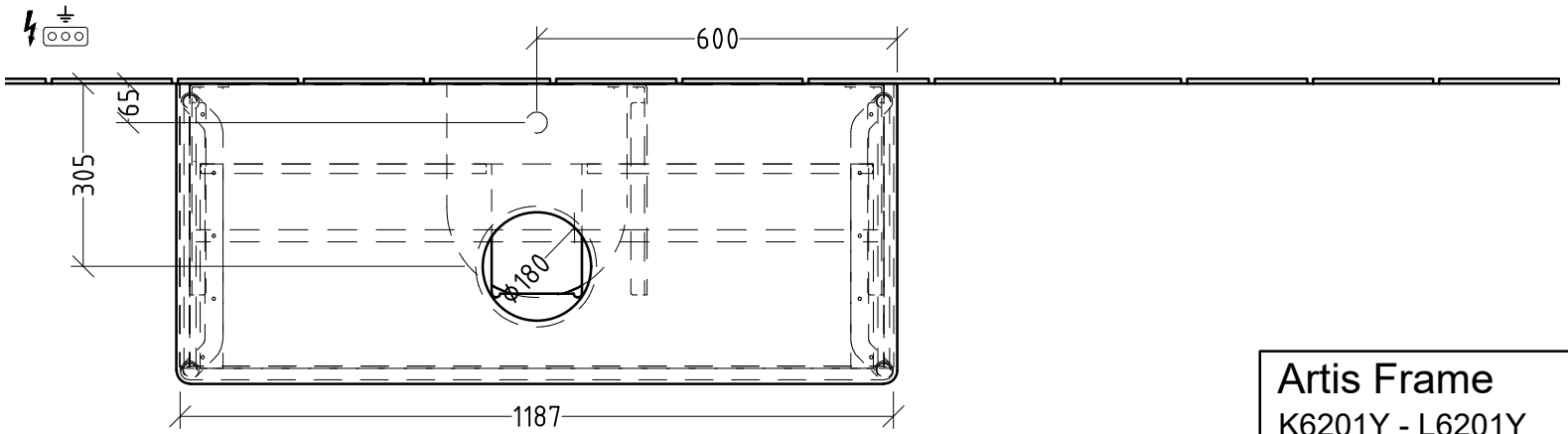

Artis Frame K6201Y - L6201Y	Villeroy & Boch 1748
V01 / 19.11.2025	