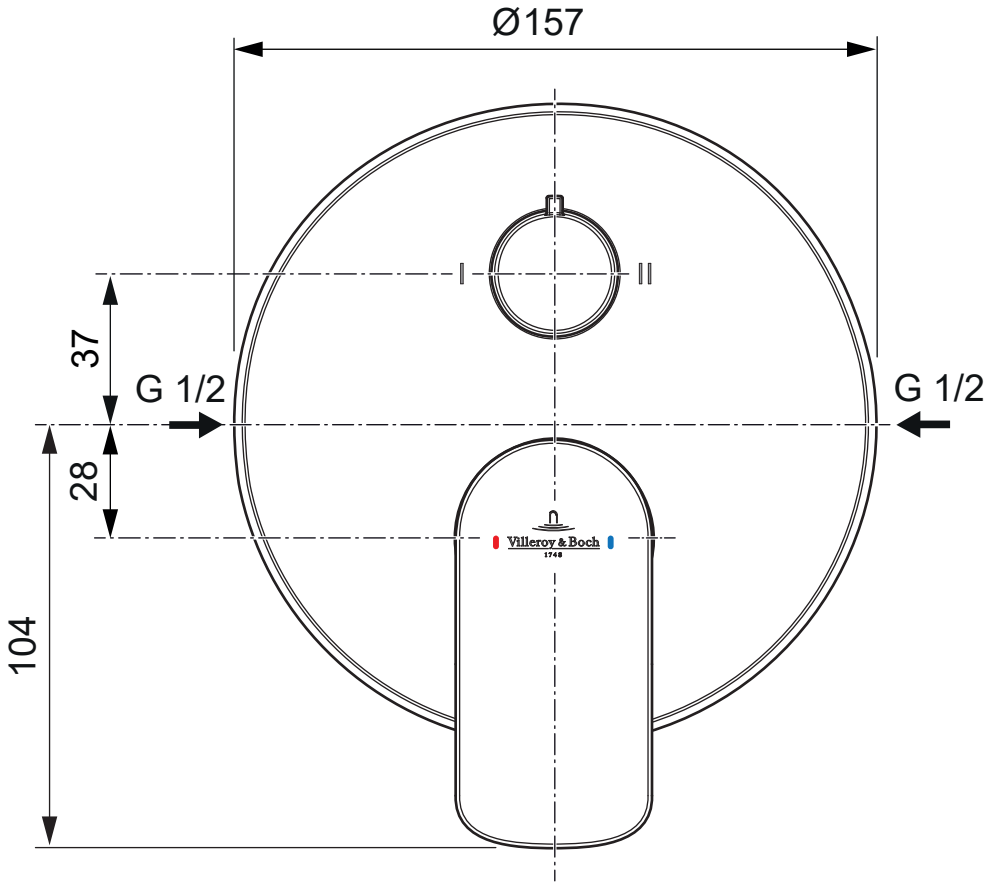

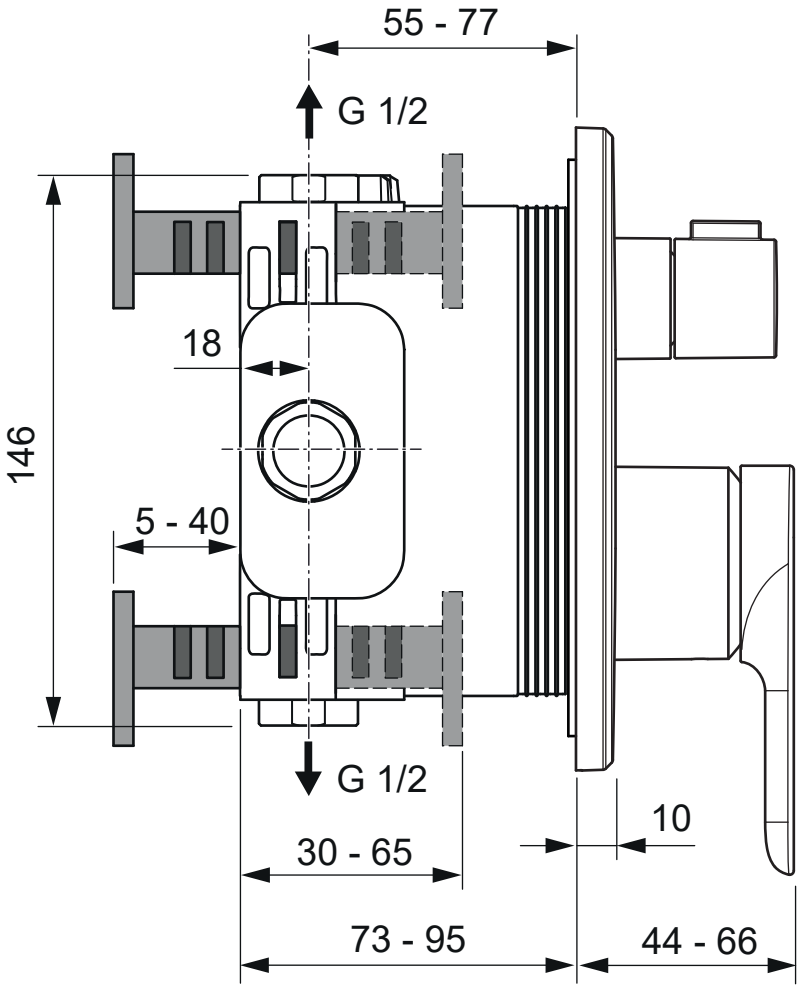

O.NOVO TVS104004000	Villeroy & Boch 1748
V01 / 01.09.2025	