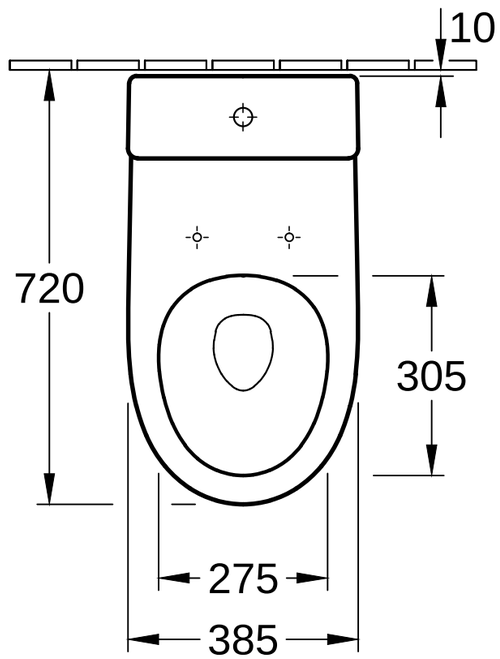

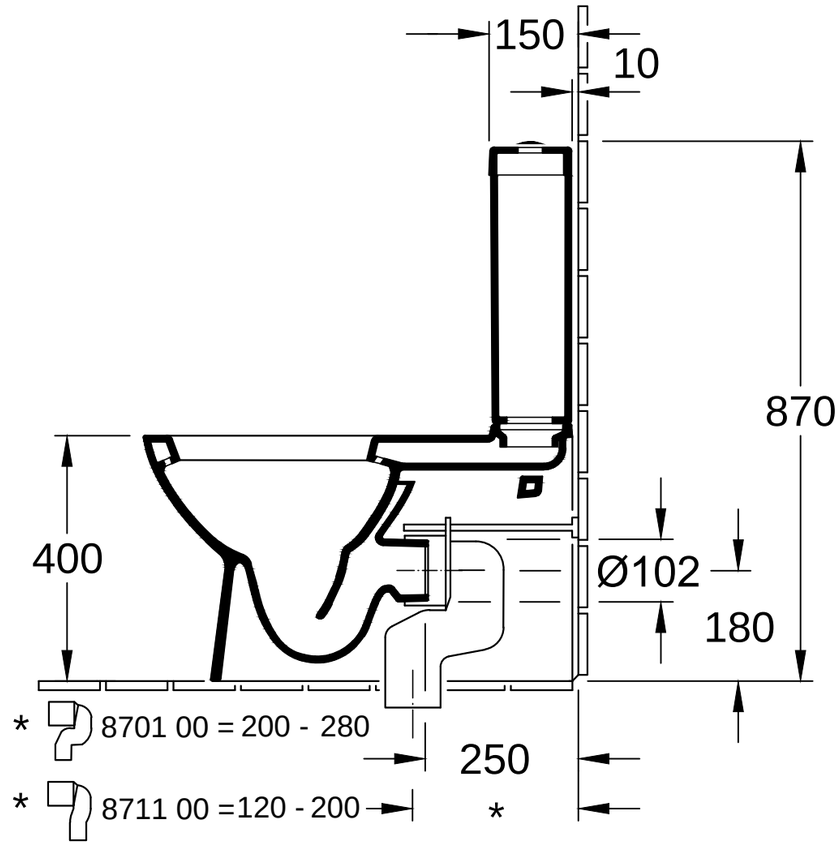

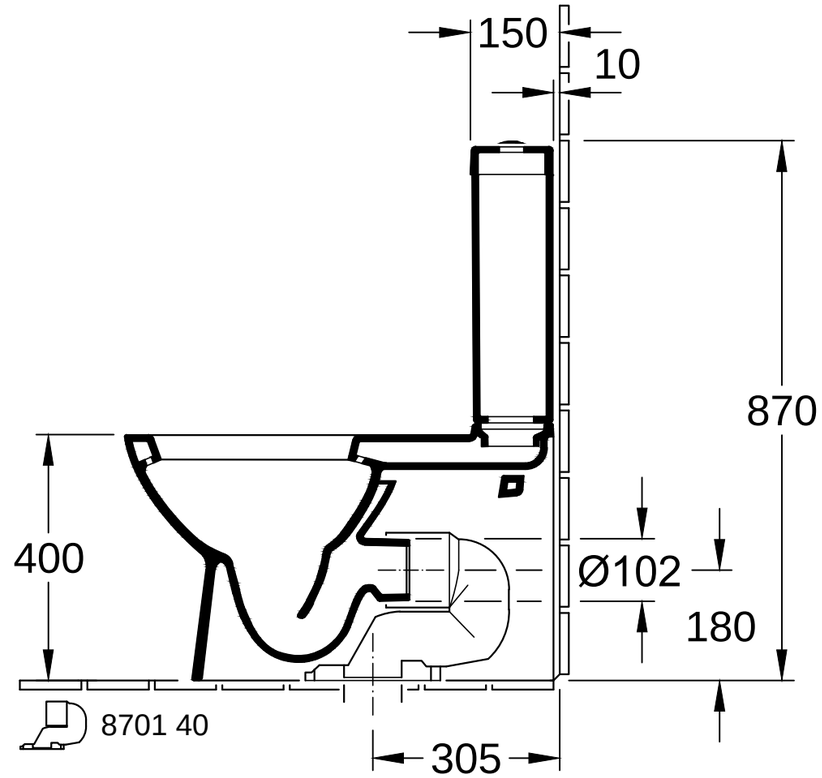

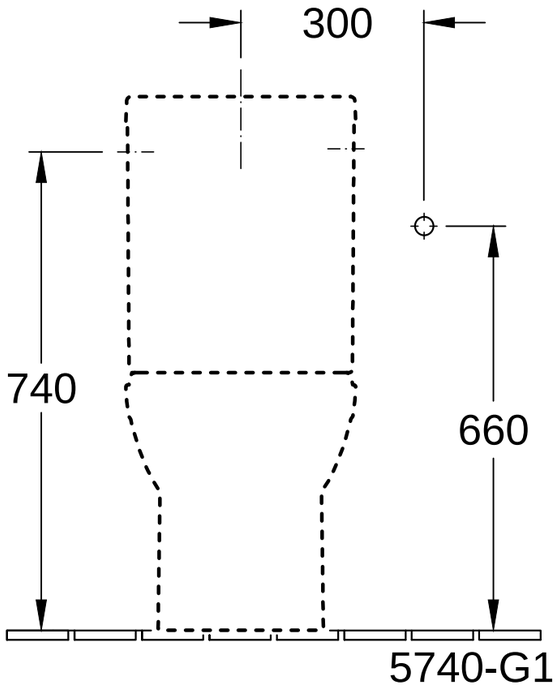

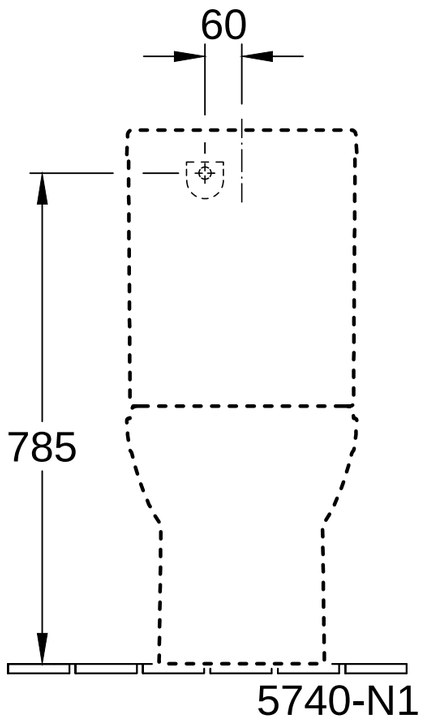

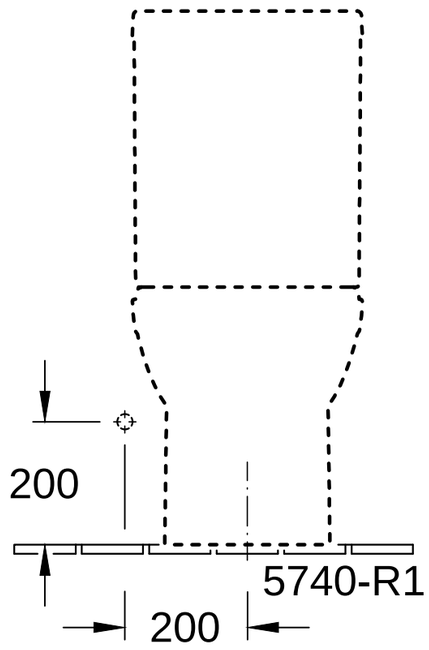

TUBE 5640 10 5740 G1 / N1 / R1	Villeroy & Boch 1748
V03 / 26.06.2019	