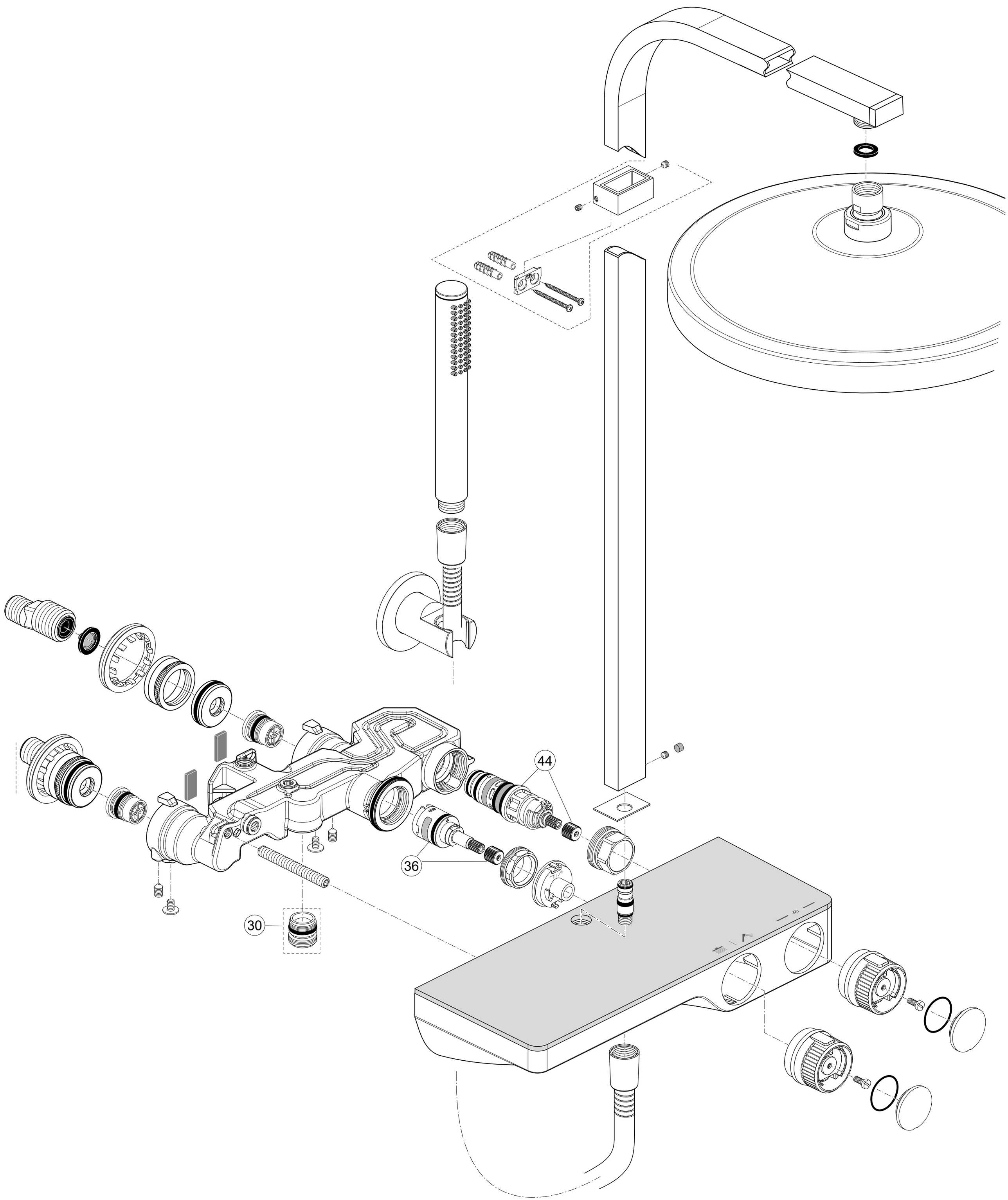
44
36
30