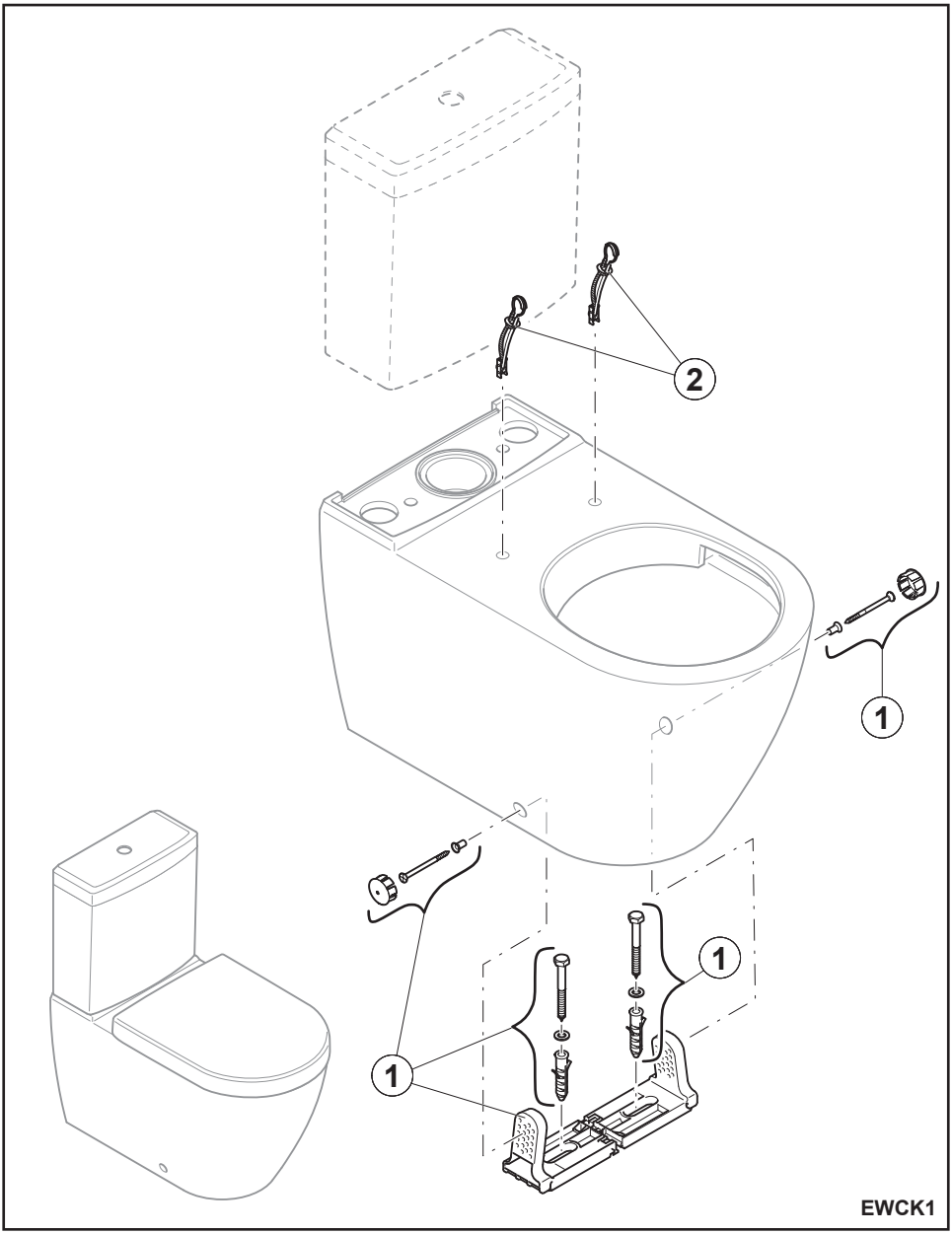
2
1
1
1
EWCK1