Villeroy & Boch
1748

Installationsanleitung DE
Installation instructions EN-UK
Manuel d'installation FR

More to see 14

BPI0201

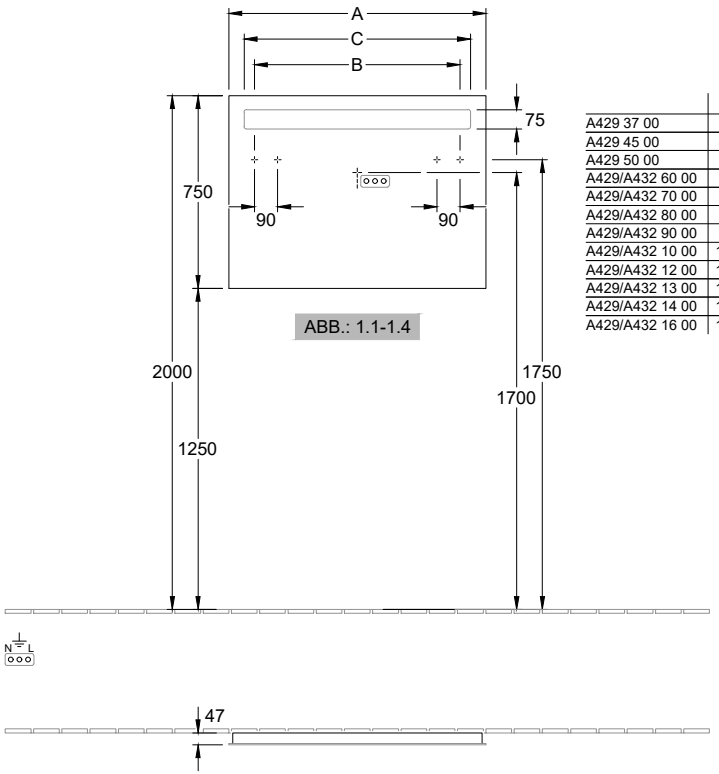

ABB.: 1.1-1.4

	A	B	C
A429 37 00	370	230	250
A429 45 00	450	250	330
A429 50 00	500	300	380
A429/A432 60 00	600	400	480
A429/A432 70 00	700	500	580
A429/A432 80 00	800	600	680
A429/A432 90 00	900	700	780
A429/A432 10 00	1000	800	880
A429/A432 12 00	1200	1000	1080
A429/A432 13 00	1300	1100	1180
A429/A432 14 00	1400	1200	1280
A429/A432 16 00	1600	1400	1480

Villeroy & Boch
1748

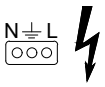

(D) 220-240V loser Netzanschluss (laut VDE 0100 Teil 701)
(GB) 220-240V mains connection, loose (protection sherps of country)
(FR) Raccordement au réseau 220-240V par rallonge

(D) 220-240V geschaltener Netzanschluss (laut VDE 0100 Teil 701)
(GB) 220-240V switched main connection, loose (protection sherps of country)
(FR) Raccordement au réseau 220-240V branché

(D) Schuko Steckdose 220-240V
(GB) Schuko socket 220-240V
(FR) Prise de courant Schuko 220-240V

(D) Nur für UK: 220-240V loser Netzanschluss (laut VDE 0100 Teil 701)
(GB) Only for UK: 220-240V mains connection, loose (protection sherps of country)
(FR) Seulement UK: Raccordement au réseau 220-240V par rallonge

---

(D) ACHTUNG: Die Installation und die Anschlüsse müssen nach den gültigen Installationsvorschriften des jeweiligen Landes von einem konzessionierten Fachmann ausgeführt werden

(GB) Please note: Leave electrical connections to an expert
Observe the protection sherpes of country in question

(FR) ATTENTION: l'installation et les raccordements doivent être réalisés les directives d'Installation en vigueur dans le pays concerné et par un spécialiste agréé

(D) ACHTUNG: Elektronische Geräte reagieren sehr empfindlich bei Überspannungen aus dem Netz, Stromstößen sowie Strom- und Spannungsspitzen. Durch den Einsatz von Überspannungsableitern werden Niederspannungsverbraucher gegen Überspannungen geschützt.
In Ausstellungen und bei hoher Schalthäufigkeit sollte dem Spiegelschrank grundsätzlich ein Überspannungsableiter vorgeschaltet sein.

(GB) IMPORTANT: Electronic devices are extremly sensitive to mains voltage spikes, inrush currents, and surge voltages.
A surge-voltage protector should always be fitted upstream of the mirror cabinet in display applications an uses involving a high switching frequency.

(FR) ATTENTION: Les appareils électroniques réagissent de manière très sensible aux surtensions du réseau, pointes de surtension ainsi qu`aux pics de et pics de tension. L`usage de coupe-circuits de surtension.
Sur les modèles d'exposition et en cas de fréquence de commutation élevée de l'armoire á miroir, les règles de sécurité veulent qu`un coupe-circuit de surtension soit installé en amont.

(D) ACHTUNG!!! Vor Beginn der Arbeiten Strom abschalten!
(GB) WARNING!!! Turn off electricity at mains before commencing work!
(FR) ATTENTION!!! Couper l'alimentation électrique avant toute intervention!

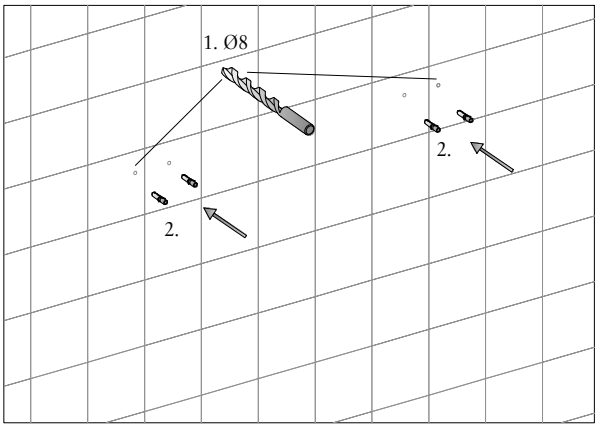

ABB.: 1.1

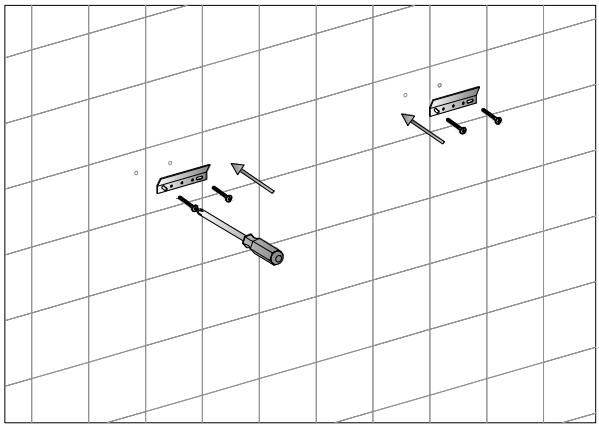

ABB.: 1.2

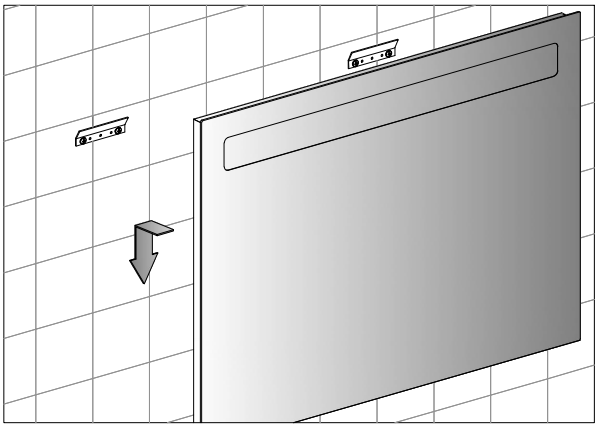

ABB.: 1.3

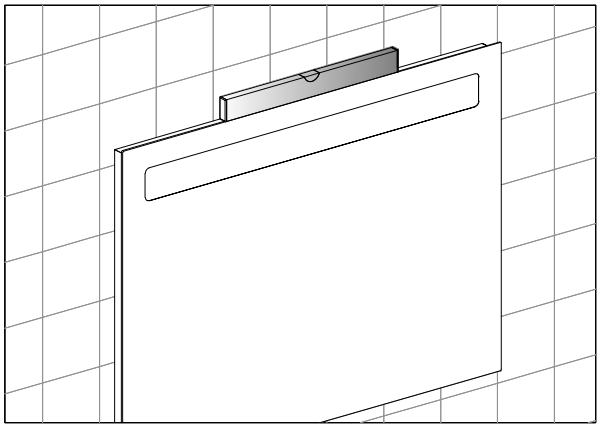
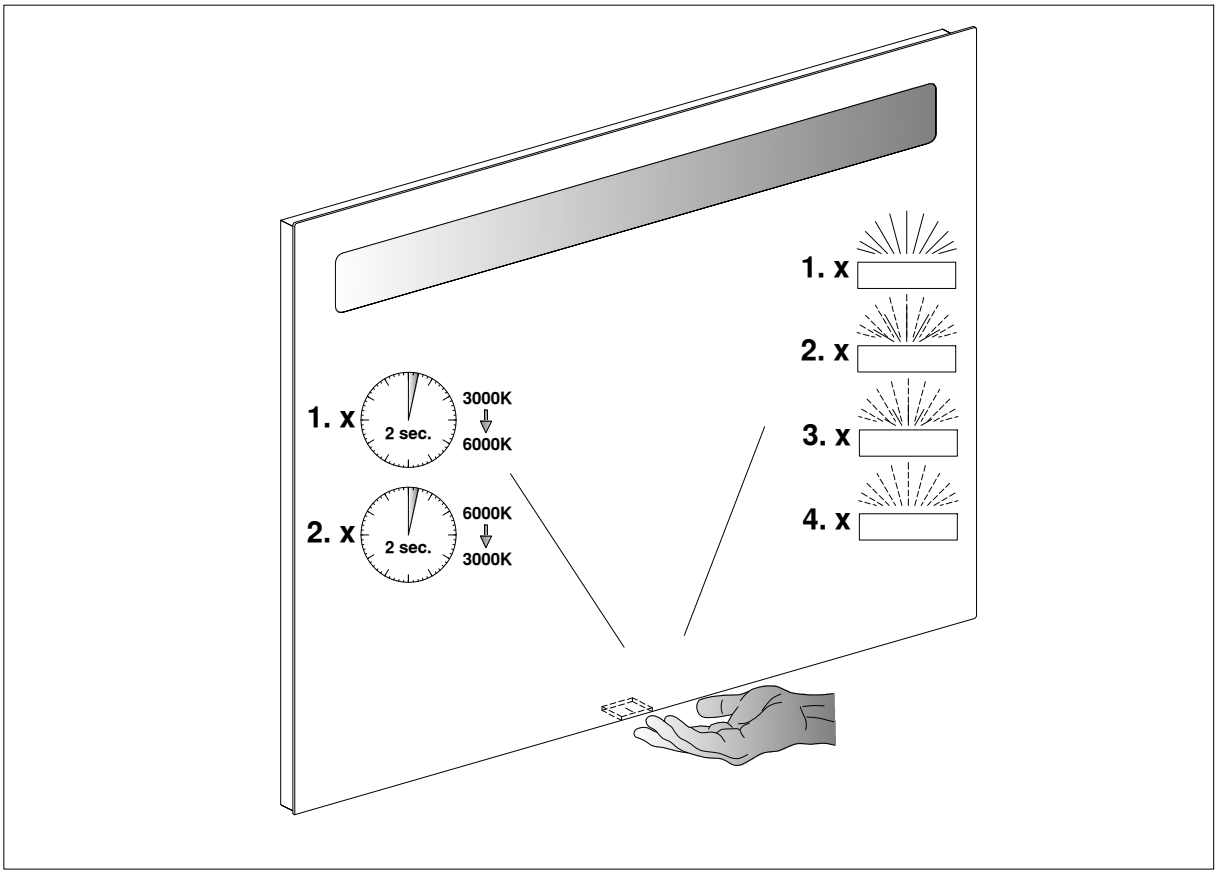
ABB.: 1.4