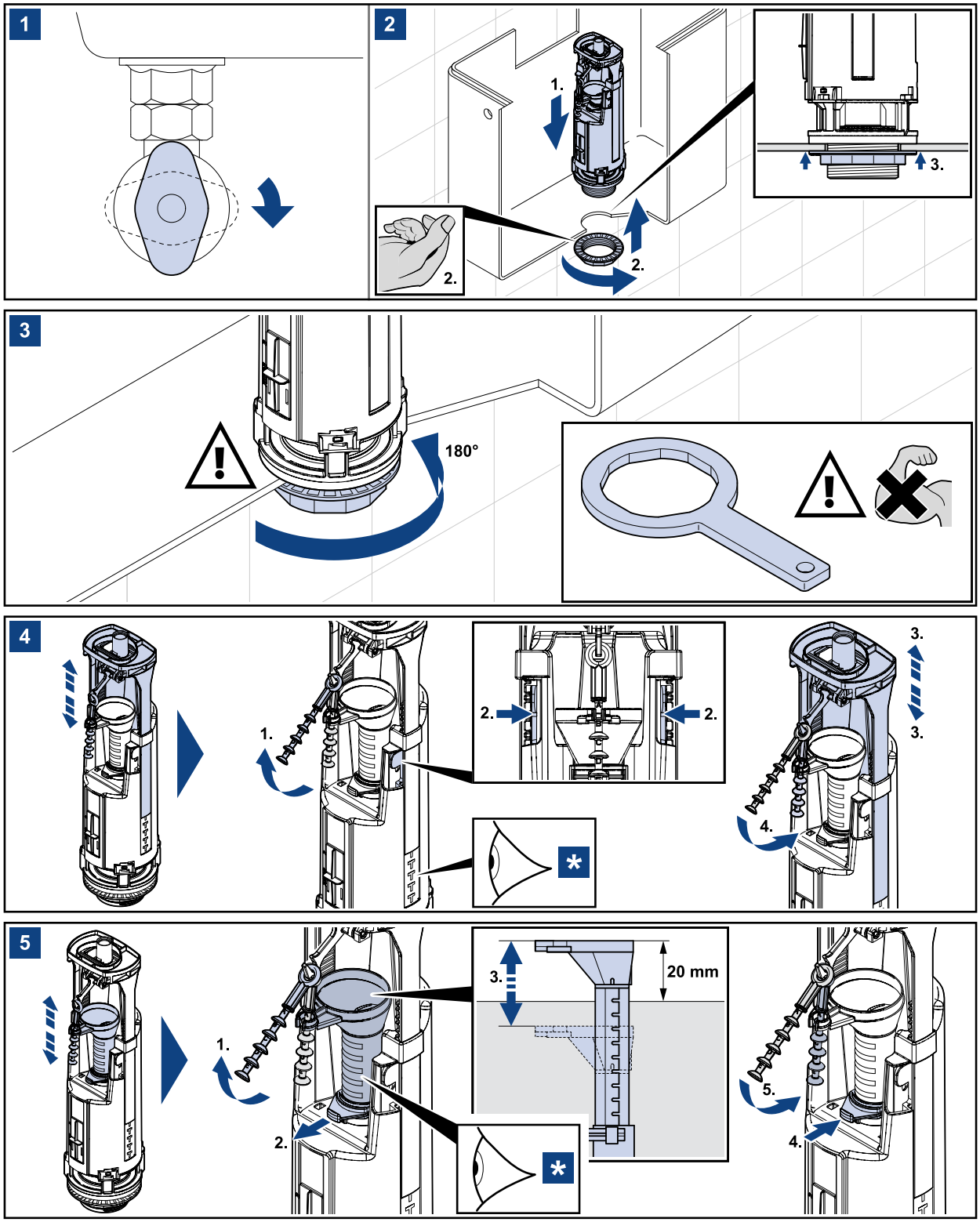
1
2
1.
2.
2.
3.
3
180°
4
1.
2.
2.
3.
3.
4.
*
5
1.
2.
3.
20 mm
4.
5.
*

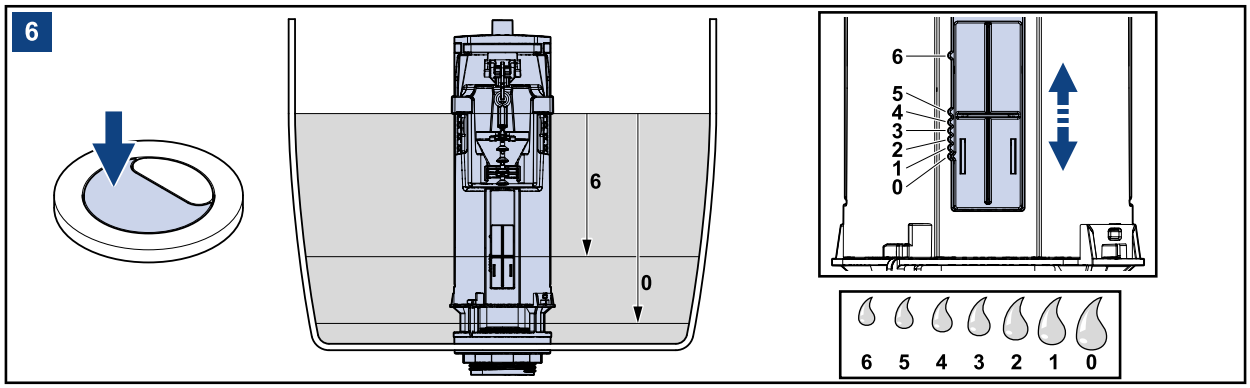
6
6
0
6
5
4
3
2
1
0
6 5 4 3 2 1 0

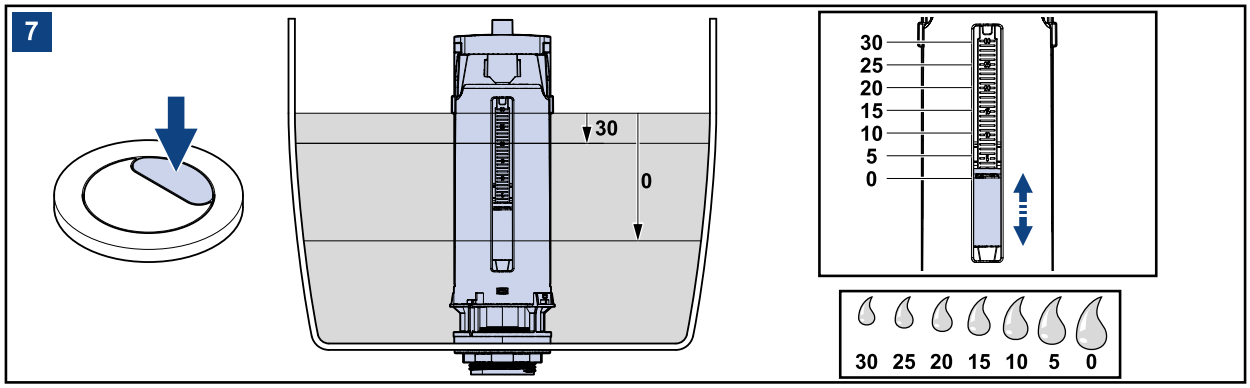
7
30
0
30
25
20
15
10
5
0
30 25 20 15 10 5 0

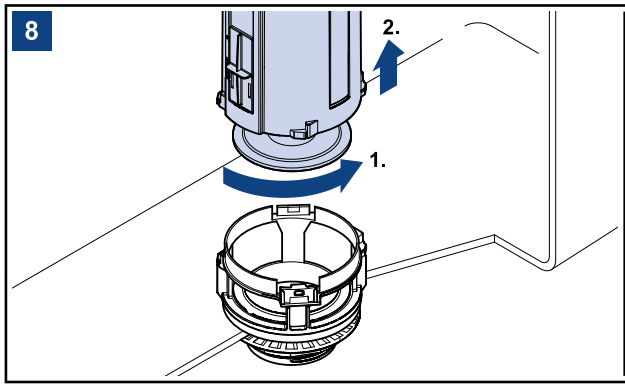
8
2.
1.

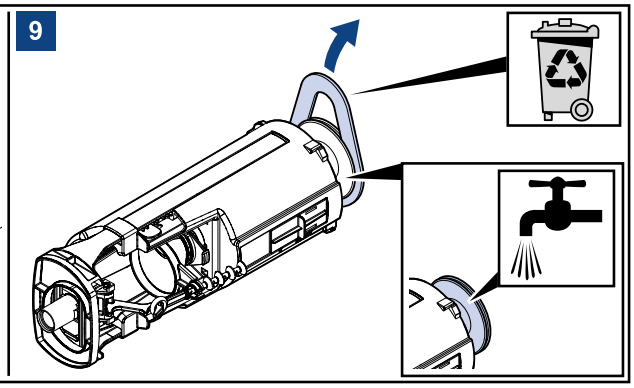
9

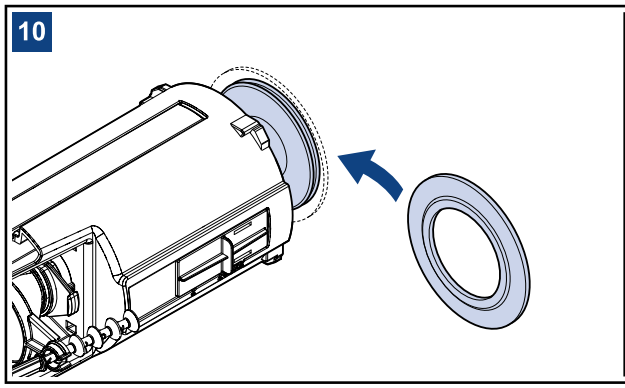
10

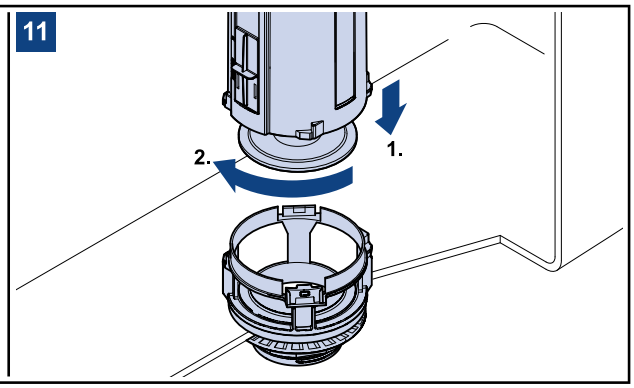
11
2.
1.

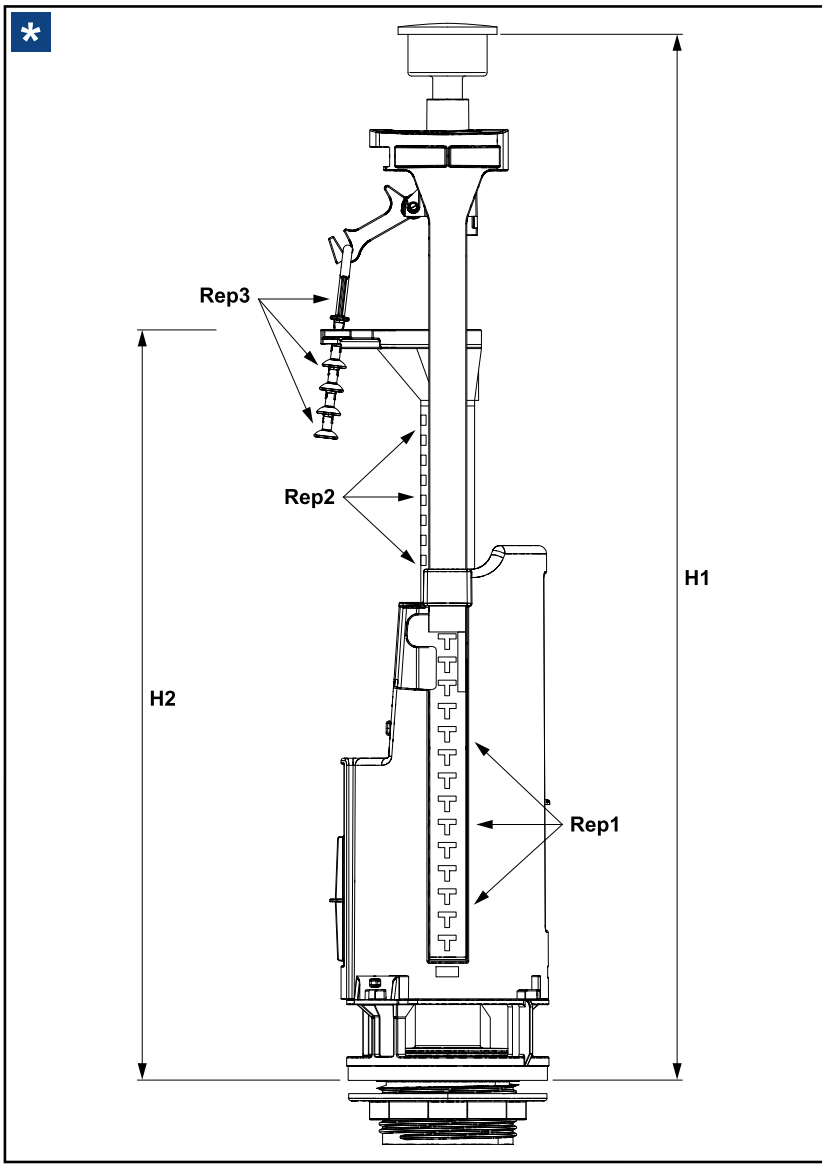

H1	Rep 1	Rep 2	H2	Rep 3
450 mm +/- 7	14	14	325	A
		13	315	B
		12	305	C
		11	295	D
		10	285	E
440 mm +/- 7	13	13	315	A
		12	305	B
		11	295	C
		10	285	D
		9	275	E
430 mm +/- 7	12	12	305	A
		11	295	B
		10	285	C
		9	275	D
		8	265	E
420 mm +/- 7	11	11	295	A
		10	285	B
		9	275	C
		8	265	D
		7	255	E
410 mm +/- 7	10	10	285	A
		9	275	B
		8	265	C
		7	255	D
		6	245	E
400 mm +/- 7	9	9	275	A
		8	265	B
		7	255	C
		6	245	D
		5	235	E
390 mm +/- 7	8	8	265	A
		7	255	B
		6	245	C
		5	235	D
		4	225	E
380 mm +/- 7	7	7	255	A
		6	245	B
		5	235	C
		4	225	D
		3	215	E
370 mm +/- 7	6	6	245	A
		5	235	B
		4	225	C
		3	215	D
		2	205	E
360 mm +/- 7	5	5	235	A
		4	225	B
		3	215	C
		2	205	D
		1	195	E
350 mm +/- 7	4	4	225	A
		3	215	B
		2	205	C
		1	195	D
		0	185	E
340 mm +/- 7	3	3	215	A
		2	205	B
		1	195	C
		0	185	D
330 mm +/- 7	2	2	205	A
		1	195	B
		0	185	C
320 mm +/- 7	1	1	195	A
		0	185	B
310 mm +7/-10	?	0	185	A