Quality of life since 1825

Vannas istabas izlietne Nautic 5565 - montējama ar skrūvēm/ kronšteiniem 65 cm

Ceramicplus

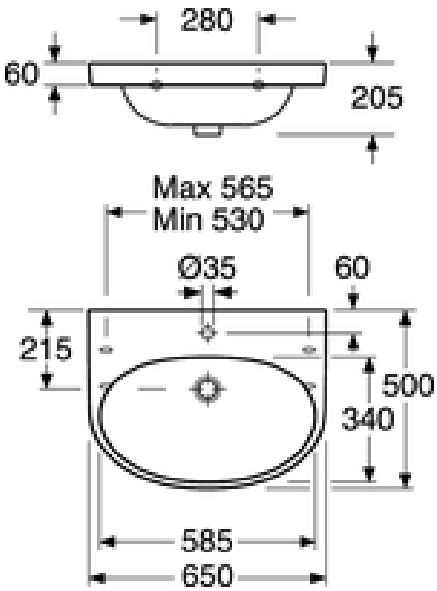

Produkta īpašības

CERAMICPLUS

- Viegli kopjams un minimālistisks dizains
- Eliptisks izlietnes baseins ar plašu virsmu
- Ceramicplus: ātrai un videi draudzīgai uzkopšanai

Article number

Art.nr.	EAN
556599R1	4047289916734

Pakuotės informacija

Garums: 670 mm | Platums: 240 mm | Augstums: 520 mm
Svoris: 20.8 kg
Pakuotės numeris: 1 pc

Montāža un kopšana

Uzstādams ar maināmu kronšteina garumu, kronšteinu garums 260 mm. Skrūvju pārkarei no gatavas sienas jābūt 50 ± 2 mm. Kronšteini un citi stiprinājumi neietilpst komplektācijā.

Enerģijas marķējums un sertifikāti

- Produkts atbildt AMA rekomendācijām, kā arī SS-EN 31.

Denna produkt är anpassad till Branschregler Säker Vatteninstallation 2021:1. Leverantören garanterar produktens funktion om branschreglerna och monteringsanvisningarna följs.

Techninė informacija

- CO2e pēdas nospiedums: 51