Quality of life since 1825

Pesuallas Nautic 5550 - 50cm, pultti- tai kannakekiinnitys

Varustettu ylivuotoaukolla ja ilman hanareikää, C+

Tuotteen ominaisuudet

- Helposti puhdistettava ja minimalistinen muotoilu
- Soikiomainen allas ja tilavat laskutasot
- Ceramicplus: puhdista nopeasti & ekologisesti

Artikkelien numero

LVI-nro.	Art.nro.	EAN
5613020	555097R1	4047289917465

Pakkaustiedot

Pituus: 520 mm | Leveys: 180 mm | Korkeus: 400 mm
Paino: 11.6 kg
Pakkauksen numero: 1 pc

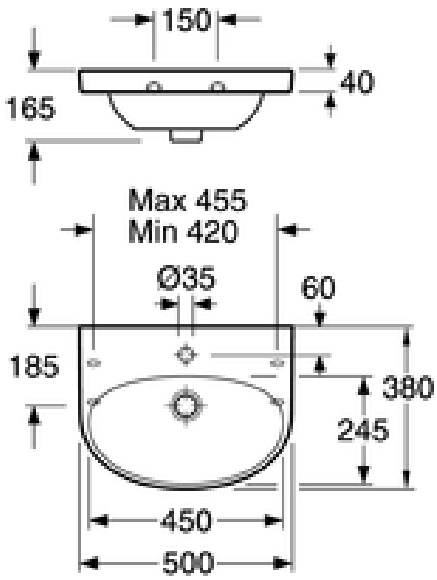

Kokoaminen & hoito

Kannakekiinnitys ja joustavat mitat, kannakkeen pituus 195 tai 240 mm. Voidaan myös kiinnittää seinään ruuveilla. HUOM! Huomaa ruuvien mitta 150 c-c, kun vaihdetaan vanhaan pesualtaaseen. Konsolit ja muut kiinnitystarvikkeet eivät sisälly tuotteeseen.

Energiamerkintä ja -sertifiointi

- Tuote noudattaa AMA-suosituksia sekä SS-EN 31 -standardia.

Denna produkt är anpassad till Branschregler Säker Vatteninstallation 2026:1. Leverantören garanterar produktens funktion om branschreglerna och monteringsanvisningarna följs.

Tekniset tiedot

- Tuotteen CO2e jalanjälki: 26,78 kg