Quality of life since 1825

Skalošanas poga XS iebūvējamajam rāmim – sienas vadības panelis, apaļa

Duālās skalošanas funkcija, matēts hroms

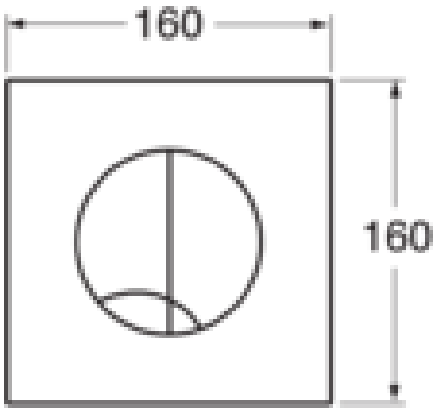

Produkta īpašības

- Izgatavota no plastmasas ar matēta hroma virsmu
- Uzstādīšanai Triomont XS iebūvējamā rāmja priekšpusē
- Pieejamas dažādas krāsu un materiālu variācijas

Article number

Art.nr.	EAN
GB1921102036	8711778140790

Pakuotēs informacija

Garums: 250 mm | Platums: 190 mm | Augstums: 50 mm
Svoris: 0.42 kg
Pakuotēs numeris: 1 pc

Montāža un kopšana

Montāža veicama saskaņā ar komplektācijā ietverto uzstādīšanas instrukciju.

Enerģijas marķējums un sertifikāti