Quality of life since 1825

Vannas istabas izlietnes maisītājs Metic

Mazs

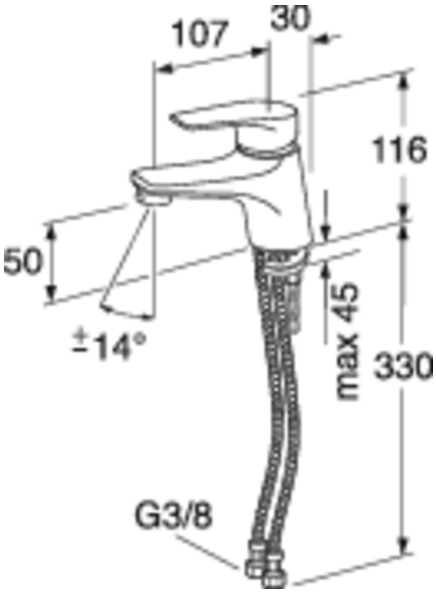

Produkta īpašības

- Moderns dizains
- Zems modelis mazākām izlietnēm
- Keramikas kārtridžs nodrošina darbību bez pilēšanas un ilgmūžību

Article number

Art.nr.	EAN
GB41214351	7393792232883

Pakuotēs informacija

Garums: 280 mm | Platums: 260 mm | Augstums: 90 mm
Svoris: 1.68 kg
Pakuotēs numeris: 1 pc

Montāža un kopšana

Montēts saskaņā ar pievienoto instrukciju.

Enerģijas marķējums un sertifikāti

1002 CERTIFIERING KONTROLL RI SE

AA

Atsarginės dalys

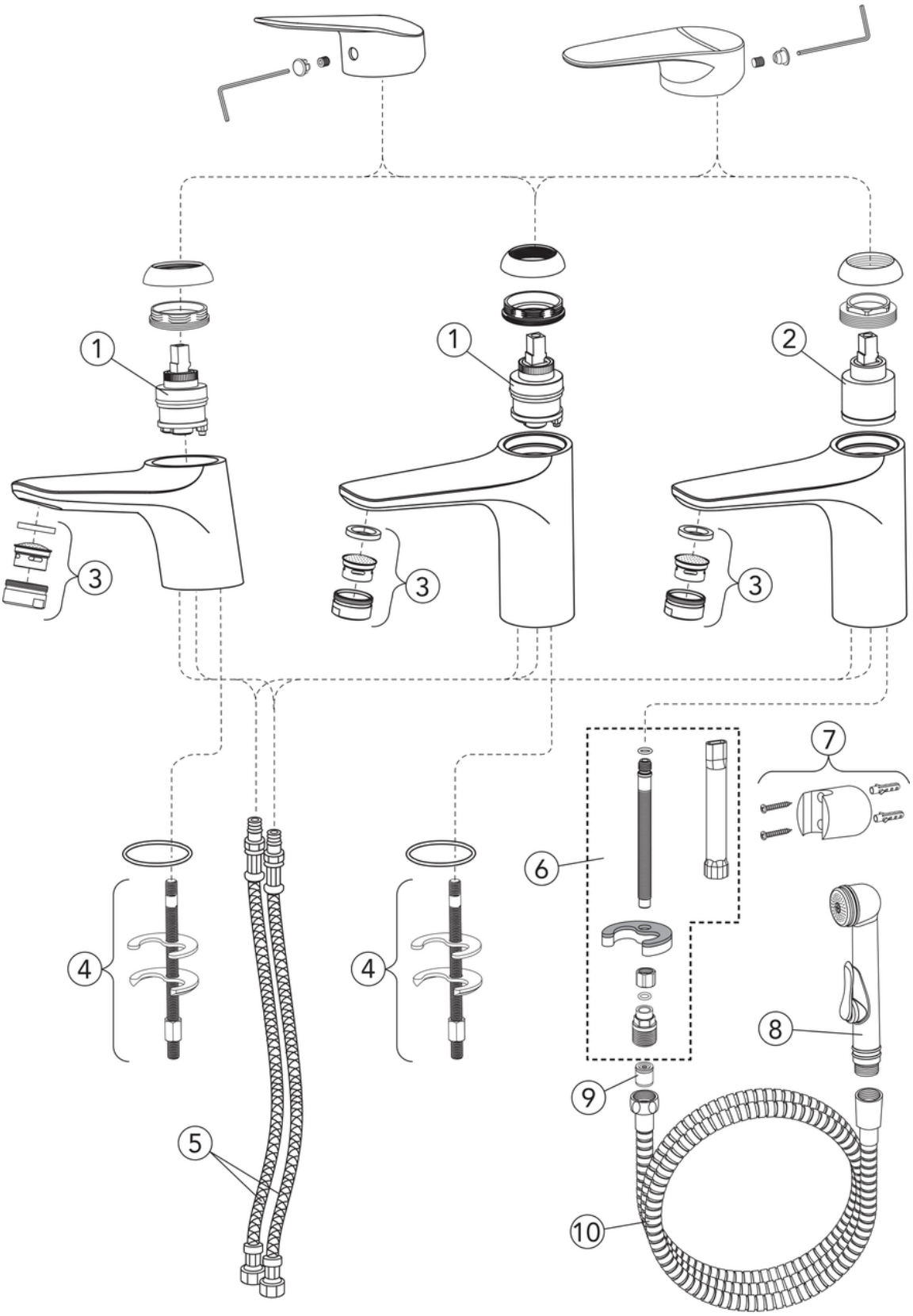

Nr.	Produkta	Art.nr.
1	Paka, Metic/Dynamic	GB41639629 01
2	Keramikas paka 35 mm Smart + standarta	GB41637393
3	Aerators	GB41630131 01
4	Montāžas komplekts	GB41639627 01
5	SoftPex šļūtene	GB41636629 01
6	Montāžas komplekts, rokas duša	GB41639628 01
7	Rokas dušas stiprinājums	GB41637575
8	Rokas duša	GB41633860 33
10	Dušas šļūtene, Biflex	GB41636263 00