Quality of life since 1825

Prill-laud Nordic3 9M64 - standardne

Sobib Nordic3 sarja seina WC-pottidele, valge

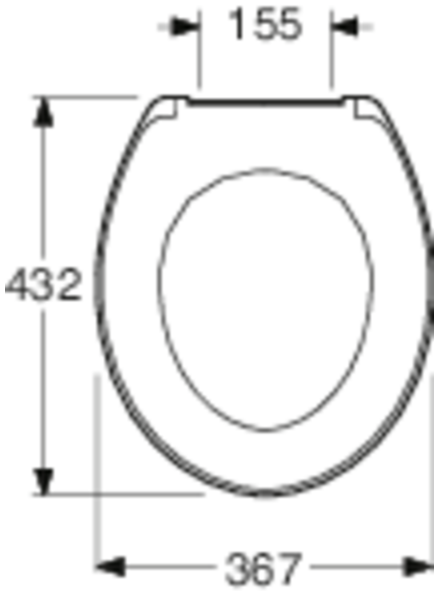

Toote Omadused

- Sobib Nordic3 sarja seina WC-pottidele
- Lihtne eemaldada ja tagasi panna

Article number

Art.nr.	EAN
9M648101	4062373786895

Pakendiinfo

Pikkus: 460 mm | Laius: 383 mm | Kõrgus: 49 mm
Kaal: 1.53 kg
Number pakendis: 1 pc

Paigaldus ja hooldus

Energiamärgistus ja vastavustunnistused

Tehniline info

- CO2e jalajälg: 3,18 kg
- Ühenduse mõõdud: c/c 155mm sitsfäste