Quality of life since 1825

WC-sæde Nordic³ - hårdt sæde

Til væghæng toilet, SC/QR, hvidt

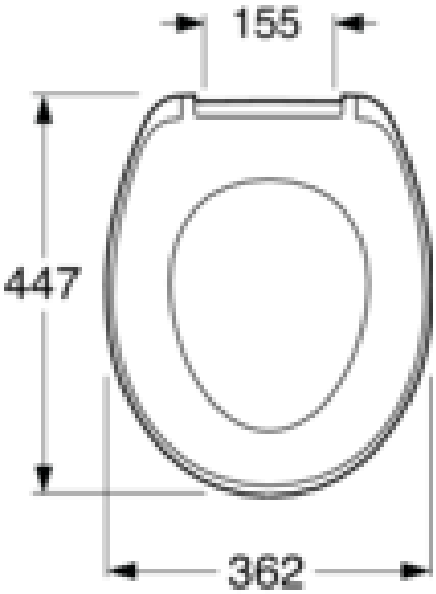

Produktegenskaber

SOFT CLOSE QUICK RELEASE

- Passer til alle vægskåle i Nordic³-serien.
- Soft Close (SC) for en lydløs og blød lukning
- Quick Release (QR) gør det let at løfte sædet af ved rengøring

Artikel nummer

Art-nr.	EAN
8780S801	4062373786888

Emballage

Længde: 460 mm | Bredde: 383 mm | Højde: 49 mm
Vægt: 2.6 kg
Antal i emballage: 1 st

Montering & Rengøring

Energimærkning og certificeringer

ECO PLATFORM EPD VERIFIED

Teknisk information

- CO2-aftryk: 3,48 kg
- Tilslutningsdimension: c/c 155mm sitsfäste