Quality of life since 1825

Pesuallaskaappi Artic – 60 cm

Musta saarni ja pesuallas Ebony musta

Tuotteen ominaisuudet

SOFT CLOSE – KALUSTEET

KOSTEUDENKESTÄVÄÄ

- Ohut posliininen pesuallas ja paljon säilytystilaa kaikille tarvikkeille
- Vesilukko, jossa pop-up-viemärisarja ja älykäs puhdistustoiminto
- Valmistettu kosteutta kestävistä materiaaleista

Artikkelien numero

Art.nr.	EAN
GB71ACVU60TK33	4065467175377

Kokoaminen & hoito

Energiamerkintä ja -sertifiointi

Denna produkt är anpassad till Branschregler Säker Vatteninstallation 2021:1. Leverantören garanterar produktens funktion om branschreglerna och monteringsanvisningarna följs.

Varaosat

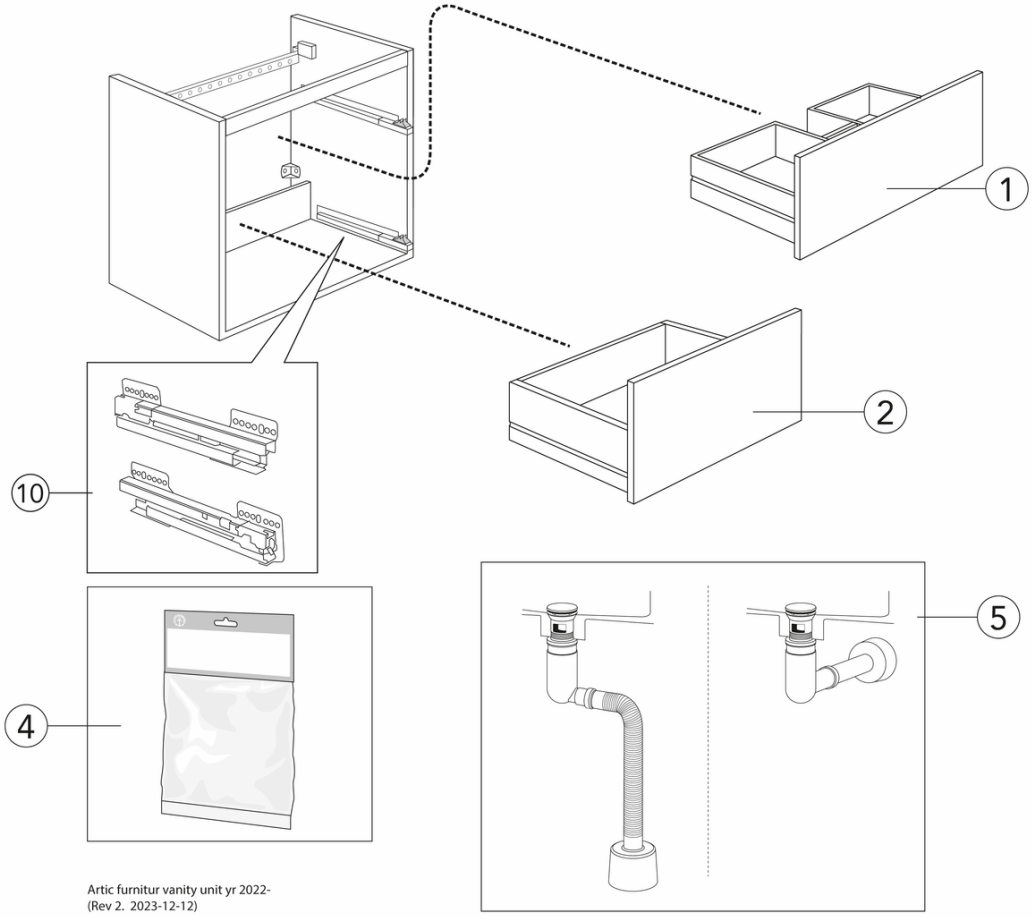

Artic furnitur vanity unit yr 2022-
(Rev 2. 2023-12-12)

Nr.	Tuote	Art.nr.
1a	Pesuallaskaapin 120 etuosan yläosa, Peach	GB8148000169
1b	Pesuallaskaapin 120 etuosan yläosa, Tuhkan harmaa	GB8148000168
1c	Pesuallaskaapin 120 etuosan yläosa, musta, saarniviilu	GB8148000167
1d	Pesuallaskaapin 120 etuosan yläosa, valkoinen	GB8148000166
1e	Pesuallaskaapin 100 etuosan yläosa, Peach	GB8148000165
1f	Pesuallaskaapin 100 etuosan yläosa, Tuhkan harmaa	GB8148000164
1g	Pesuallaskaapin 100 etuosan yläosa, musta, saarniviilu	GB8148000163
1h	Pesuallaskaapin 100 etuosan yläosa, Valkoinen	GB8148000162
1i	Pesuallaskaapin 80 etuosan yläosa, Peach	GB8148000161
1j	Pesuallaskaapin 80 etuosan yläosa, tuhkan harmaa	GB8148000160
1k	Pesuallaskaapin 80 etuosan yläosa, musta, saarniviilu	GB8148000159
1l	Pesuallaskaapin 80 etuosan yläosa, Valkoinen	GB8148000158
1m	Pesuallaskaapin 60 etuosan yläosa, Peach	GB8148000157
1n	Pesuallaskaapin 60 etuosan yläosa, Tuhkan harmaa	GB8148000156
1o	Pesuallaskaapin 60 etuosan yläosa, musta, saarniviilu	GB8148000155
1p	Pesuallaskaapin 60 etuosan yläosa, Valkoinen	GB8148000154
2a	Pesuallaskaapin 120 etuosan alaosa, Peach	GB8148000185
2b	Pesuallaskaapin 120 etuosan alaosa, Tuhkan harmaa	GB8148000184
2c	Pesuallaskaapin 120 etuosan alaosa, musta, saarniviilu	GB8148000183
2d	Pesuallaskaapin 120 etuosan alaosa, valkoinen	GB8148000182
2e	Pesuallaskaapin 100 etuosan alaosa, Peach	GB8148000181
2f	Pesuallaskaapin 100 etuosan alaosa, Tuhkan harmaa	GB8148000180
2g	Pesuallaskaapin 100 etuosan alaosa, musta, saarniviilu	GB8148000179
2h	Pesuallaskaapin 100 etuosan alaosa, valkoinen	GB8148000178
2i	Pesuallaskaapin 80 etuosan alaosa, Peach	GB8148000177
2j	Pesuallaskaapin 80 etuosan alaosa, Tuhkan harmaa	GB8148000176
2k	Pesuallaskaapin 80 etuosan alaosa, musta saarniviilu	GB8148000175
2l	Pesuallaskaapin 80 etuosan alaosa, valkoinen	GB8148000174
2m	Pesuallaskaapin 60 etuosan alaosa, Peach	GB8148000173
2n	Pesuallaskaapin 60 etuosan alaosa, Tuhkan harmaa	GB8148000172
2o	Pesuallaskaapin 60 etuosan alaosa, musta, saarniviilu	GB8148000171
2p	Pesuallaskaapin 60 etuosan alaosa, valkoinen	GB8148000170
4		GB8148000006
5		GB8148000002
10		GB8148000137