Quality of life since 1825

Estetic Round brusesøjle

Mat sort, 150 c-c

Produktegenskaber

SMART INSIDE SAFE TOUCH

- Inklusiv smart hylde for mere opbevaringsplads
- Opretholder en regelmæssig vandtemperatur under tryk- og temperaturændringer
- Kan nemt suppleres med vores forskellige brusesæt

Artikel nummer

VVS-nr.	Art-nr.	EAN
722879811	GB4121843053	7391530081342

Emballage

Længde: 745 mm | Bredde: 368 mm | Højde: 94 mm
Vægt: 4.95 kg
Antal i emballage: 1 st

Montering & Rengøring

Før installation skal ledningerne være skyllet rene frem til blandingsbatteriet. Blandingsbatteriet tilsluttes med koldtvandsledningen til højre og varmtvandsledningen til venstre. Vandtryk: maks. 1000 kPa, min. 50 kPa. Varmtvandstemperatur: maks. 80 °C, min. 45 °C. Vi påtager os intet ansvar for fejl, som er opstået på grund af forkert montering.

Energimærkning og certificeringer

1002 CERTIFIERING KONTROLL RI. SE STF Denna produkt är anpassad till Branschregler Säker Vatteninstallation 2021:1. Leverantören garanterar produktens funktion om branschreglerna och monteringsanvisningarna följs. EB PRODUKTSERTIFIKAT SINTEF Certification

Teknisk information

- Max. tap capacity (at 300 kPa): 0,425 l/s
- Pressure loss with flow (0,33 l/s) 181 kPa
- Tilslutningsdimension: 150 c-c

Reservedele

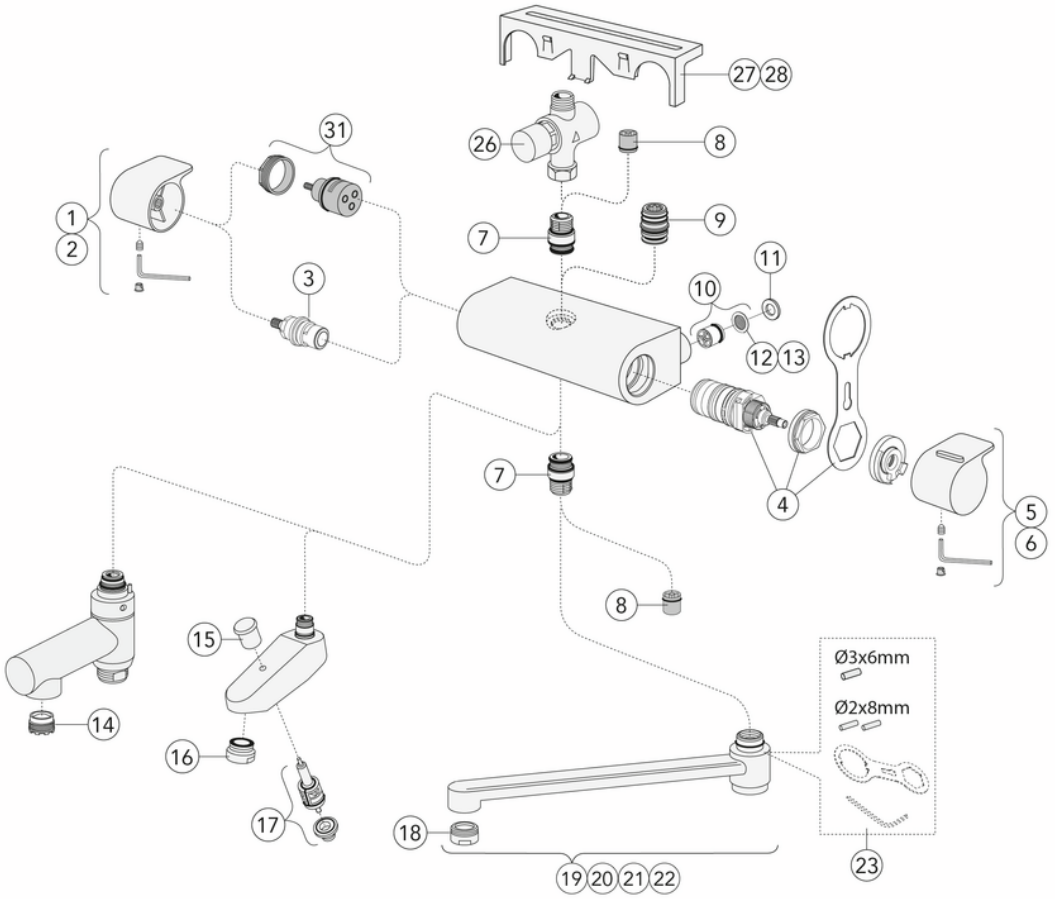

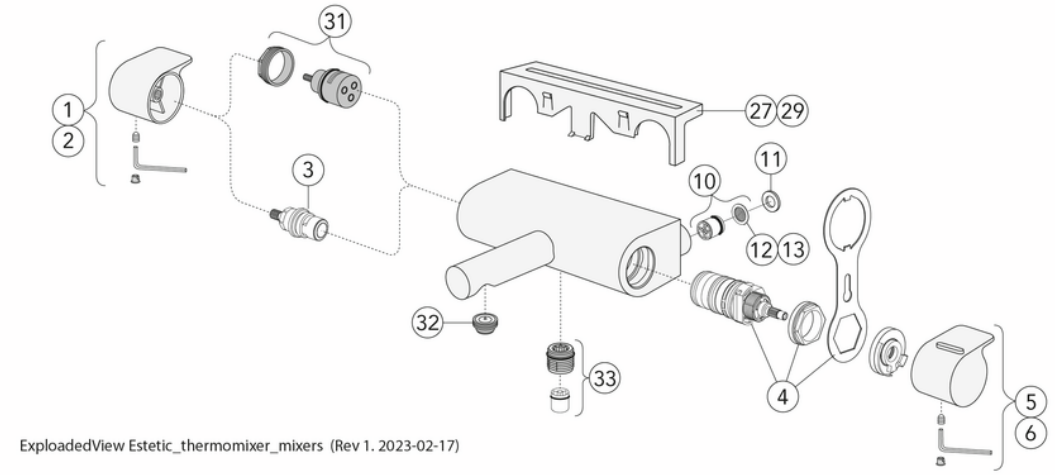

ExploadedView Estetic_thermomixer_mixers (Rev 1. 2023-02-17)

Nr.	Produkt	VVS-nr.	Art-nr.
1	Estetic håndtag – kvantitet		GB4165023301
2	Estetic håndtag – kvantitet		GB416502335301
3	Estetic overstykke		GB4165029301
4		745156699	GB41638334 01
5	Estetic håndtag – temperatur		GB4165023501
6	Estetic håndtag, mat sort – temperatur		GB416502355301
7	Ny Nautic nippel		GB4165020401
8			GB41634719 01
9	Ny Nautic nippel		GB4165020601
10			GB41632698 02
11	Ny Nautic lukning		GB41650355
12			GB41635633 02
13			GB41635633 10
14			GB41638542 01
15			GB41636822 01
16			GB41634555 01
17			GB41636577 01
18			GB41630131 01
19	85 mm svingtud	728112908	GB41650279
20	150 mm svingtud	728112915	GB41650282
21	250 mm svingtud	728112925	GB41650285
22	350 mm svingtud	728112935	GB41650288
23			GB41633972
27	Hylde	722880804	GB41650052
28	Hylde	722880811	GB4165005253
29	Ny Nautic håndtag – kvantitet		GB4165036301
31	Ny Nautic omskifter		GB4165021301
32	Strålesamler		GB4165021001
33		745156802	GB41634756 01
35			GB41634577
36			GB41638998 02
37	Forbindelsesnippel komplet		GB41632815

GUSTAVSBERG/

FLOW CHART/

Thermostatic Mixers, Shower Columns, Spout 350 mm

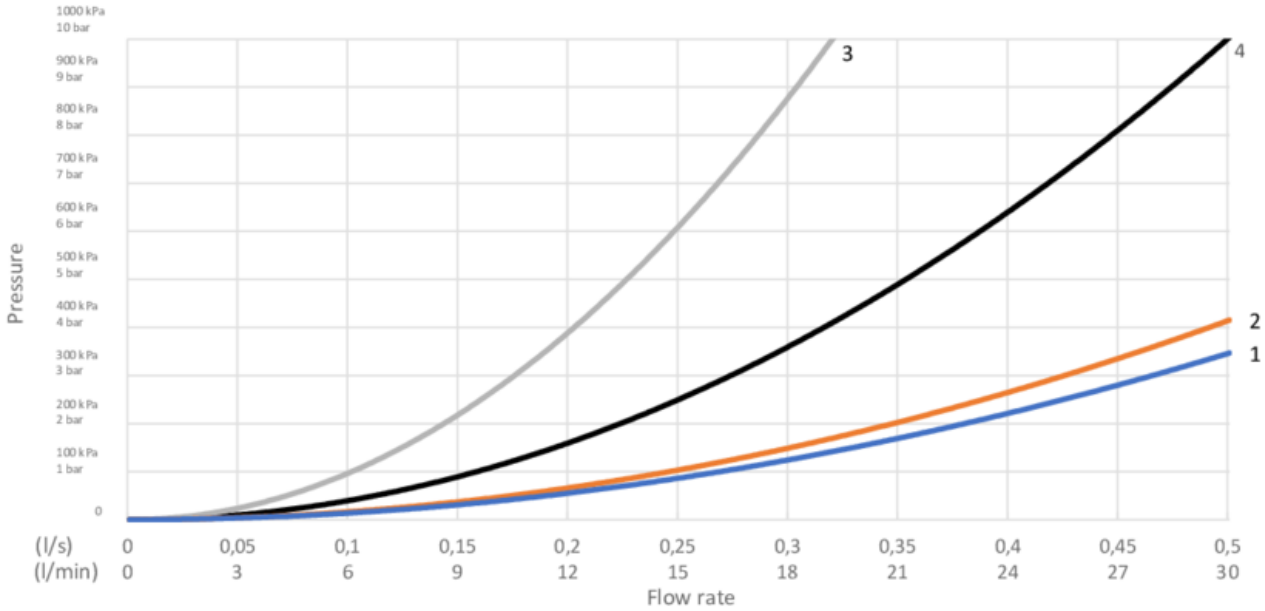

1. Max flow (bath- and shower outlet)
2. Head shower GB41103230, GB41103235
3. Hand shower GB41103230, GB41103235
4. Spout GB41650288 (350 mm)

1. Max flow (bath- and shower outlet)	
- Flow rate at 300 kPa:	0,465 l/s
- Pressure at flow 0,1 l/s:	14 kPa
- Pressure at flow 0,2 l/s:	56 kPa
- Pressure at flow 0,33 l/s:	151 kPa

2. Head shower GB41103230, GB41103235	
- Flow rate at 300 kPa:	0,425 l/s
- Pressure at flow 0,1 l/s:	17 kPa
- Pressure at flow 0,2 l/s:	66 kPa
- Pressure at flow 0,33 l/s:	181 kPa

3. Hand shower GB41103230, GB41103235	
- Flow rate at 300 kPa:	0,175 l/s
- Pressure at flow 0,1 l/s:	98 kPa
- Pressure at flow 0,2 l/s:	392 kPa
- Pressure at flow 0,33 l/s:	N/A

4. Spout GB41650288 (350 mm)	
- Flow rate at 300 kPa:	0,273 l/s
- Pressure at flow 0,1 l/s:	40 kPa
- Pressure at flow 0,2 l/s:	161 kPa
- Pressure at flow 0,33 l/s:	437 kPa

Rev, 1, 2022-12-28 Gustavsberg Labb

Villeroy & Boch Gustavsberg AB / Box 400, 134 29 Gustavsberg / Phone +46 (0)8-570 391 00 / www.gustavsberg.com / info@gustavsberg.com