Quality of life since 1825

# Köögisegisti New Nautic Care - madal jooksutoru

## Pliivaba, pikendatud kahvaga, 6l/m

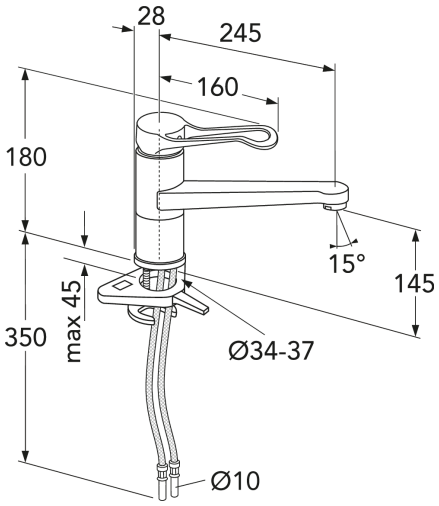


## Toote Omadused

ECO-FLOW COLD-START ECO-STOP KIIRPAIGALDUS PLIIVABA

- Pliisisaldus väiksem kui 0,1%
- Energiaklass A
- Pikendatud kahvaga

## Article number

| Art.nr. | EAN |
|---|---|
| GB41206055064L | 7391530085340 |

## Pakendiinfo

Pikkus: 290 mm | Laius: 290 mm | Kõrgus: 75 mm
Kaal: 2.48 kg
Number pakendis: 1 pc

## Paigaldus ja hooldus

Enne paigaldamist tuleb torud kuni segistini puhtaks loputada. Segisti ühendatakse paremalt külma- ja vasakult kuumaveetoruga. Veesurve: maksim. 1000 kPa. Kuuma vee temperatuur: maksim. 80Â°C.

## Energiamärgistus ja vastavustunnistused

## Tehniline info

- Max. tap capacity (at 300 kPa): 0,1 l/s
- Pressure loss with flow (0,1 l/s) 300 kPa
- Ühenduse mõõdud: 10mm

# GUSTAVSBERG/

## FLOW CHART/

### Kök 6 l/min

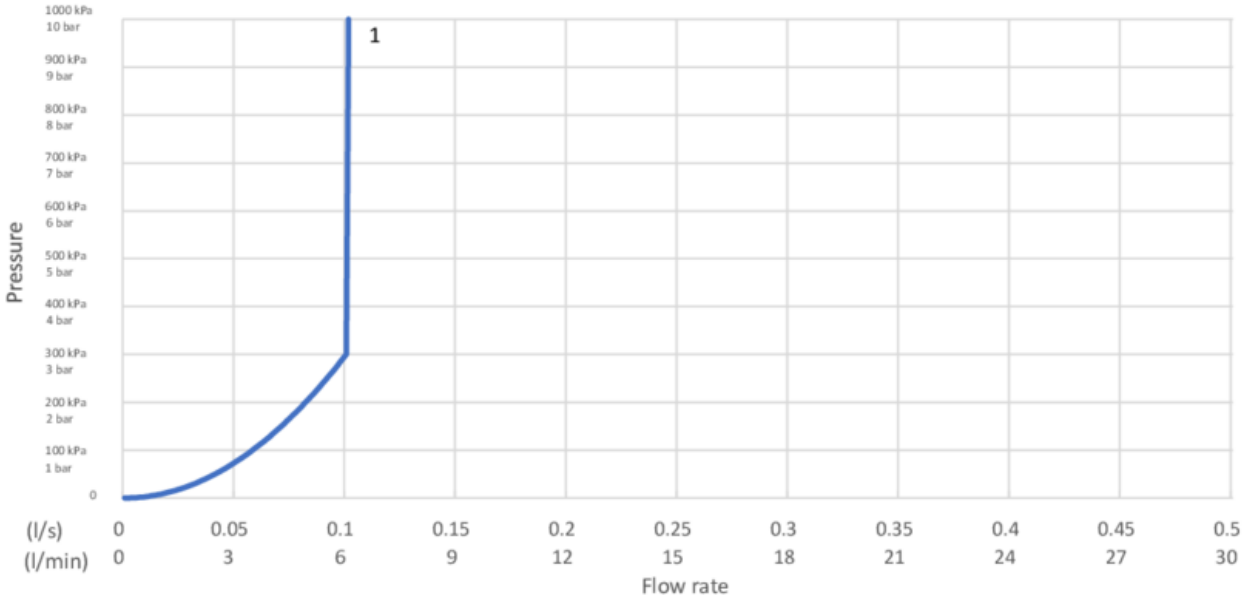


GB412060550L
GB41206055064L
GB412060560L
GB41206056064L
GB41206056RL
GB412060950L
GB41206095064L
GB412060960L
GB41206096064L
GB412060966L

| | |
|---|---|
| - Flowrate at 300 kPa: | 0,1 l/s |
| - Pressure at flow 0,1 l/s: | 300 kPa |
| - Pressure at flow 0,2 l/s: | N/A |
| - Pressure at flow 0,33 l/s: | N/A |

Rev, 1, 2023-10-25 Gustavsberg Labb

Villeroy & Boch Gustavsberg AB / Box 400, 134 29 Gustavsberg / Phone +46 (0)8-570 391 00 / ww.gustavsberg.com / info@gustavsberg.com