Quality of life since 1825

Köögisegisti New Nautic Care - madal jooksutoru

Pliivaba, pikendatud kahvaga, 6l/m

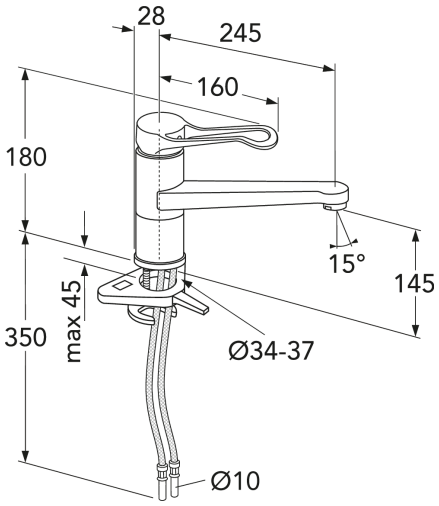

Toote Omadused

ECO-FLOW | COLD-START | ECO-STOP | KIIRPAIGALDUS | PLIIVABA (LEAD FREE <0.1%)

- Pliisisaldus väiksem kui 0,1%
- Energiaklass A
- Pikendatud kahvaga

Article number

Art.nr.	EAN
GB41206055064L	7391530085340

Pakendiinfo

Pikkus: 290 mm | Laius: 290 mm | Kõrgus: 75 mm
Kaal: 2.48 kg
Number pakendis: 1 pc

Paigaldus ja hooldus

Enne paigaldamist tuleb torud kuni segistini puhtaks loputada. Segisti ühendatakse paremalt külma- ja vasakult kuumaveetoruga. Veesurve: maksim. 1000 kPa. Kuuma vee temperatuur: maksim. 80Â°C.

Energiamärgistus ja vastavustunnistused

CERTIFIERING KONTROLL 1002 RISE

Denna produkt är anpassad till Branschregler Säker Vatteninstallation 2021:1. Leverantören garanterar produktens funktion om branschreglerna och monteringsanvisningarna följs.

AA

Tehniline info

- Max. tap capacity (at 300 kPa): 0,1 l/s
- Pressure loss with flow (0,1 l/s) 300 kPa
- Ühenduse mõõdud: 10mm

GUSTAVSBERG/

FLOW CHART/

Kök 6 l/min

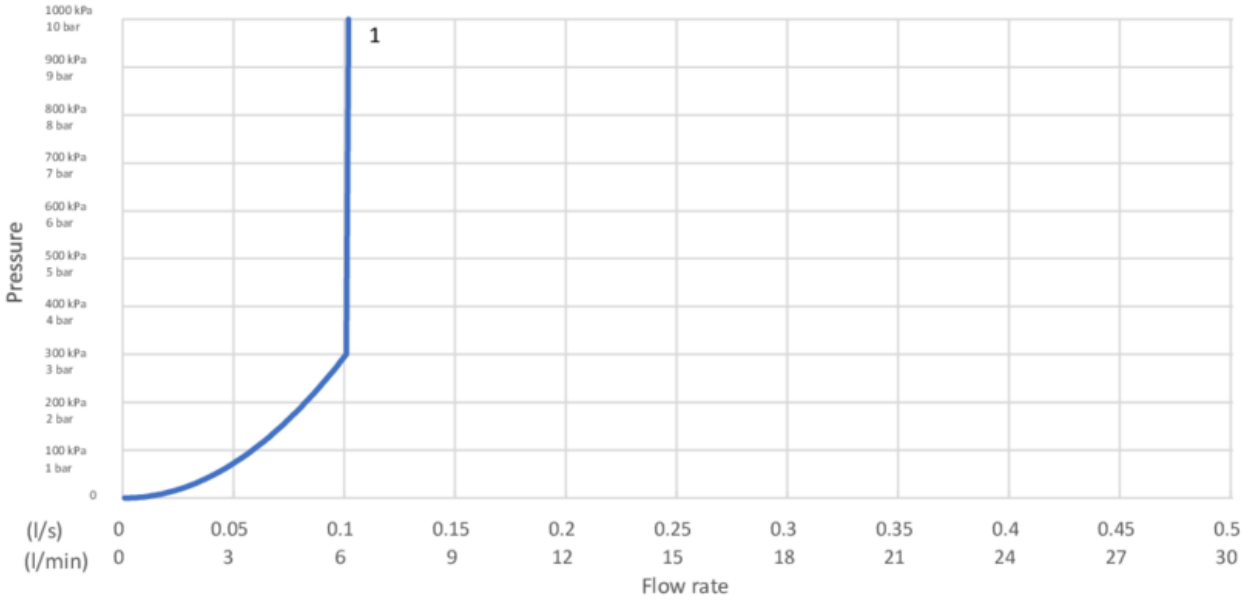

GB412060550L
GB41206055064L
GB412060560L
GB41206056064L
GB41206056RL
GB412060950L
GB41206095064L
GB412060960L
GB41206096064L
GB412060966L

- Flowrate at 300 kPa:	0,1 l/s
- Pressure at flow 0,1 l/s:	300 kPa
- Pressure at flow 0,2 l/s:	N/A
- Pressure at flow 0,33 l/s:	N/A

Rev, 1, 2023-10-25 Gustavsberg Labb

Villeroy & Boch Gustavsberg AB / Box 400, 134 29 Gustavsberg / Phone +46 (0)8-570 391 00 / ww.gustavsberg.com / info@gustavsberg.com